数　量　総　括　表

費目	工種	名称	形状寸法	単位	数量	備考
沖谷川頭首工						
	堰体					
	土工	機械掘削	バックホウ0.45m3級	m3	3.5	
		機械掘削	硬岩 バックホウ0.80m3級	m3	1.5	
		積込（ルーズ）	破砕岩 バックホウ0.45m3級	m3	1.5	
		管水路基礎岩盤整形工	基面	m2	6.2	
		管水路基礎岩盤整形工	法面	m2	3.4	
		機械併用埋戻	コンパクタⅠ	m3	1.7	
		土砂等運搬	土砂 4t積級ダンプ　運搬距離15.4km	m3	1.6	
		建設発生土受入費	土砂	m3	1.6	
		土砂等運搬	硬岩 4t積級ダンプ　運搬距離18.2km	m3	1.5	
		建設発生土受入費	硬岩	m3	1.5	
	堰体	コンクリート工	無筋構造物	m3	12.7	
		型枠工	無筋構造物	m2	21.4	
	右岸護岸					
	土工	機械掘削	バックホウ0.45m3級	m3	38.4	
		機械掘削	硬岩 バックホウ0.80m3級	m3	7.3	

数　量　総　括　表

費目	工種	名称	形状寸法	単位	数量	備考
		積込（ルーズ）	破砕岩 バックホウ0.45m3級	m3	7.3	
		管水路基礎岩盤整形工	基面	m2	11.7	
		管水路基礎岩盤整形工	法面	m2	16.8	
		機械併用盛土	コンパクタⅠ	m3	3.0	
		人力荒仕上		m2	34.9	
		土砂等運搬	土砂 4t積級ダンプ　運搬距離15.4km	m3	35.1	
		建設発生土受入費	土砂	m3	35.1	
		土砂等運搬	硬岩 4t積級ダンプ　運搬距離18.2km	m3	7.3	
		建設発生土受入費	硬岩	m3	7.3	
	擁壁工	ブロック練積工	控え35cm t=35cm	m2	50.7	
		裏込砕石	RC-40	m3	16.2	
		ブロック基礎工	岩着	m3	1.0	
	左岸護岸					
	構造物取壊工	構造物取壊	無筋構造物 機械施工	m3	0.6	
		構造物取壊	有筋構造物 機械施工	m3	0.1	
		殻運搬	コンクリート殻（無筋） 4t積級ダンプ　運搬距離28.0km	m3	0.6	
		建設資材廃棄物処分費	コンクリート殻（無筋）	t	1.3	

数　量　総　括　表

費目	工種	名称	形状寸法	単位	数量	備考
		殻運搬	コンクリート殻(有筋) 4t積級ダンプ 運搬距離28.0km	m3	0.1	
		建設資材廃棄物処分費	コンクリート殻(有筋)	t	0.3	
	土工	機械掘削	バックホウ0.45m3級	m3	4.1	
		機械掘削	硬岩 バックホウ0.80m3級	m3	3.7	
		積込(ルーズ)	破砕岩 バックホウ0.45m3級	m3	3.7	
		管水路基礎岩盤整形工	基面	m2	4.0	
		管水路基礎岩盤整形工	法面	m2	10.7	
		機械併用埋戻	コンパクタⅠ	m3	0.7	
		土砂等運搬	土砂 4t積級ダンプ 運搬距離15.4km	m3	3.3	
		建設発生土受入費	土砂	m3	3.3	
		土砂等運搬	硬岩 4t積級ダンプ 運搬距離18.2km	m3	3.7	
		建設発生土受入費	硬岩	m3	3.7	
	擁壁工	ブロック練積工	控え35cm t=10cm	m2	14.8	
		裏込砕石	RC-40	m3	2.3	
		ブロック基礎工	岩着	m3	0.4	
	小口止工	コンクリート工	小型構造物	m3	0.6	
		型枠工	小型構造物	m2	3.6	

数　量　総　括　表

費目	工種	名称	形状寸法	単位	数量	備考
	堤外水路	角フリューム布設	KF-300	m	5.5	
		角フリューム分水工	KF-300	個	1.0	
	仮設工					
	仮設道路	搬入土運搬	土砂 4t積級ダンプ 運搬距離15.4km	m3	47.0	
		購入土	ほぐし土	m3	56.4	
		路体盛土	2.5m≦W＜4.0m	m3	25.8	
		砂利舗装工	RC-40 2.5m≦W	m2	16.6	
		大型土のう	製作	袋	16.0	
		大型土のう	設置	袋	16.0	
		大型土のう	撤去	袋	16.0	
		仮設道路撤去	バックホウ0.45m3級	m3	27.8	
		土砂等運搬	土砂 4t積級ダンプ 運搬距離15.4km	m3	46.1	
		建設発生土受入費	土砂	m3	46.1	
	一次締切	大型土のう	製作	袋	6.0	
		大型土のう	設置	袋	6.0	

数　量　総　括　表

費目	工種	名称	形状寸法	単位	数量	備考
		大型土のう	撤去	袋	6.0	
		架樋工	設置撤去 φ500mm	m	20.0	
		高密度ポリエチレン管継手	φ500mm	個	3.0	
	二次締切	大型土のう	設置	袋	5.0	
		大型土のう	撤去	袋	5.0	
		ポンプ設置・撤去		箇所	5.0	
		ポンプ運転	排水量450以上1,200未満(m3/h) 常時排水	日	10.0	

土　量　配　分　表

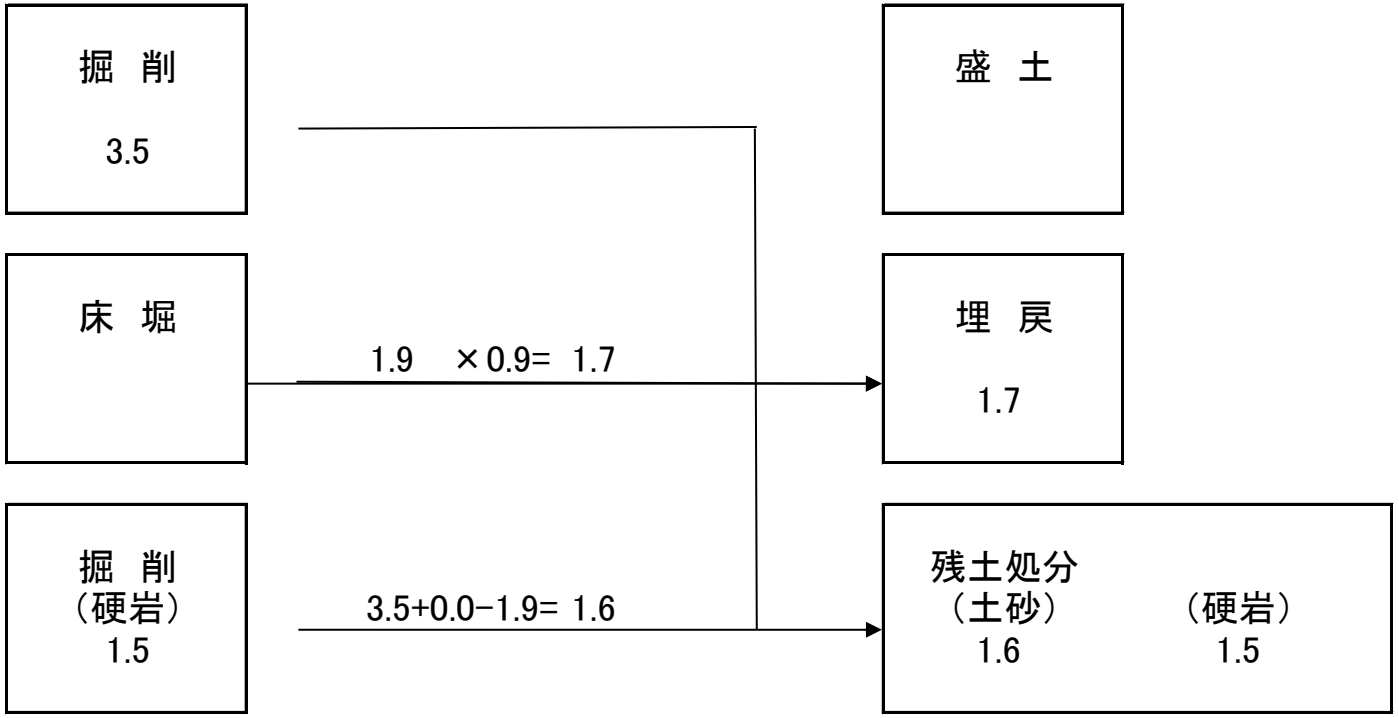

数　量　計　算　書

堰体

種別 / 番号	距離	掘削			掘削（岩）			岩盤整形（基面）			岩盤整形（法面）		
		断面	平均	数量	断面	平均	数量	断面	平均	数量	断面	平均	数量
	0.71												
	0.32												
SECT 3.0	1.97	0.0 1.5	0.75	1.5	0.4 0.5	0.45	0.9	1.5 2.0	1.75	3.4	1.0 1.0	1.00	2.0
	0.80	1.5	1.50	1.2	0.4	0.45	0.4	2.1	2.05	1.6	1.0	1.00	0.8
	0.56	1.5	1.50	0.8	0.4	0.40	0.2	2.1	2.10	1.2	1.0	1.00	0.6
合　計	4.36			3.5			1.5			6.2			3.4

数　量　計　算　書

種別 / 番号	距離	埋戻し			堰体			型枠工					
		断面	平均	数量	断面	平均	数量	断面	平均	数量	断面	平均	数量
	0.71												
	0.32												
SECT 3.0	1.97	0.0 0.7	0.35	0.7									
	0.80	0.7	0.70	0.6									
	0.56	0.7	0.70	0.4									
	0.71				0.0 1.7	0.85	0.6	0.0 3.2	1.60	1.1			
	0.32				1.7	1.70	0.5	3.2	3.20	1.0			
SECT 3.0	1.97				3.1	2.40	4.7	4.8	4.00	7.9			
	0.80				3.2	3.15	2.5	4.9	4.85	3.9			
	0.88				3.2	3.20	2.8	4.9	4.90	4.3			
	1.14				0.0	1.60	1.8	0.0	2.45	2.8			
角落し部	1.00				(0.18) (0.18)	(0.18)	(0.2)	0.36 0.36	0.36	0.4			
合　計	11.18			1.7			12.7			21.4			

土　量　配　分　表

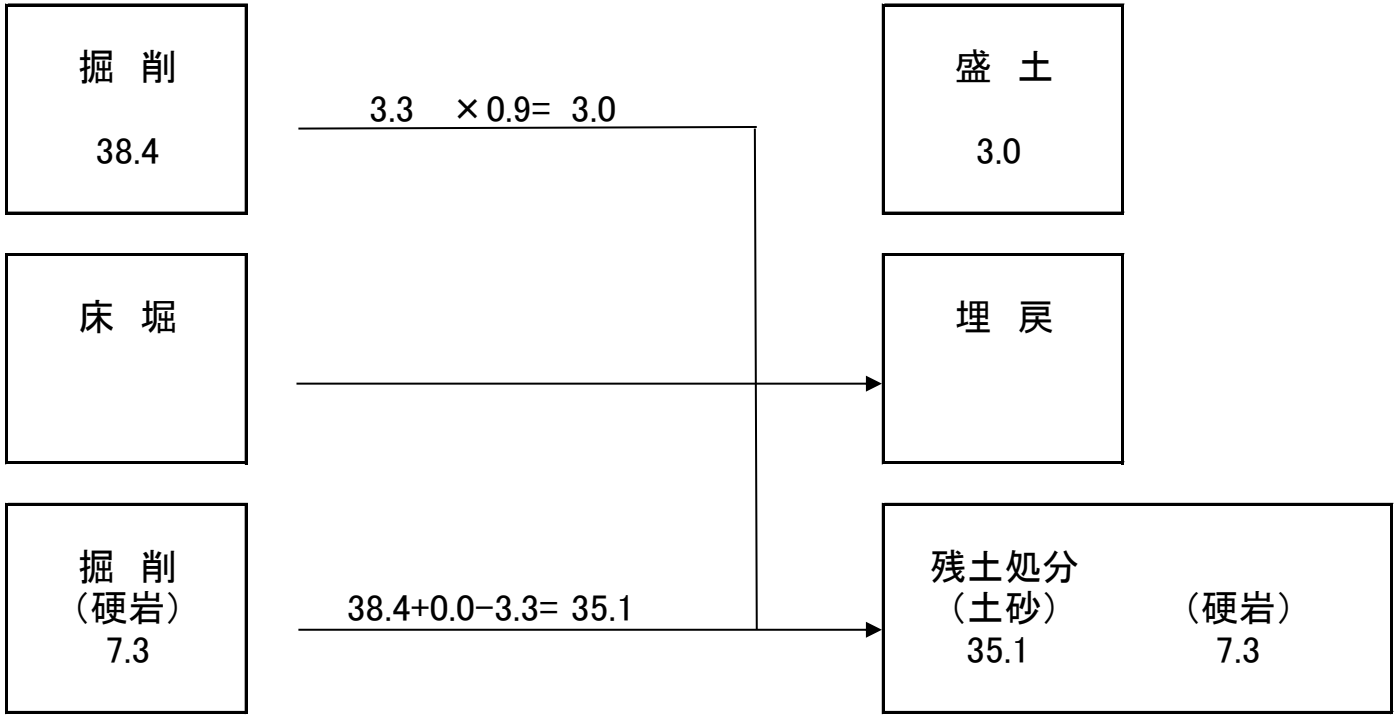

数　量　計　算　書

右護岸

種別 / 番号	距離	掘削			掘削（岩）			岩盤整形（基面）			岩盤整形（法面）		
		断面	平均	数量	断面	平均	数量	断面	平均	数量	断面	平均	数量
	1.05	0.0 1.9	0.95	1.0	0.0 0.5	0.25	0.3	0.0 0.8	0.40	0.4	0.0 1.0	0.50	0.5
−1.5	1.40	1.9	1.90	2.7	0.5	0.50	0.7	0.8	0.80	1.1	1.0	1.00	1.4
	1.69	0.0	0.95	1.6	0.0	0.25	0.4	0.0	0.40	0.7	0.0	0.50	0.8
	1.69	0.0 2.5	1.25	2.1	0.0 0.5	0.25	0.4	0.0 0.8	0.40	0.7	0.0 1.2	0.60	1.0
+0.0	0.95	2.5	2.50	2.4	0.5	0.50	0.5	0.8	0.80	0.8	1.2	1.20	1.1
+5.0	5.00	2.8	2.65	13.3	0.5	0.50	2.5	0.8	0.80	4.0	1.2	1.20	6.0
+10.0	5.00	3.3	3.05	15.3	0.5	0.50	2.5	0.8	0.80	4.0	1.2	1.20	6.0
合　計	16.8			38.4			7.3			11.7			16.8

数　量　計　算　書

右護岸

種別 / 番号	距離	盛土 断面	盛土 平均	盛土 数量	法面荒仕上げ 断面	法面荒仕上げ 平均	法面荒仕上げ 数量	断面	平均	数量	断面	平均	数量
	1.05	0.0 0.3	0.15	0.2	0.0 2.7	1.35	1.4						
−1.5	1.40	0.3	0.30	0.4	2.7	2.70	3.8						
	1.69	0.0	0.15	0.3	0.0	1.35	2.3						
	1.69	0.0 0.3	0.15	0.3	0.0 2.3	1.15	1.9						
+0.0	0.95	0.3	0.30	0.3	2.3	2.30	2.2						
+5.0	5.00	0.1	0.20	1.0	2.3	2.30	11.5						
+10.0	5.00	0.1	0.10	0.5	2.4	2.35	11.8						
合　計	16.8			3.0			34.9						

数　量　計　算　書

右護岸

種別 / 番号	距離	ブロック練積（t＝35㎝）			裏込砕石			ブロック基礎（岩着）					
		断面	平均	数量	断面	平均	数量	断面	平均	数量	断面	平均	数量
	1.05	0.0 3.3	1.65	1.7	0.0 1.2	0.60	0.6						
-1.5	1.40	3.6	3.45	4.8	1.2	1.20	1.7	0.06 0.06	0.06	0.1			
	1.69	0.0	1.80	3.0	0.0	0.60	1.0	0.06	0.06	0.1			
	1.69	0.0 3.6	1.80	3.0	0.0 1.2	0.60	1.0	0.06 0.06	0.06	0.1			
+0.0	0.95	3.6	3.60	3.4	1.2	1.20	1.1	0.06	0.06	0.1			
+5.0	5.00	3.4	3.50	17.5	1.0	1.10	5.5	0.06	0.06	0.3			
+10.0	5.00	3.5	3.45	17.3	1.1	1.05	5.3	0.06	0.06	0.3			
合　計	16.78			50.7			16.2			1.0			

土　量　配　分　表

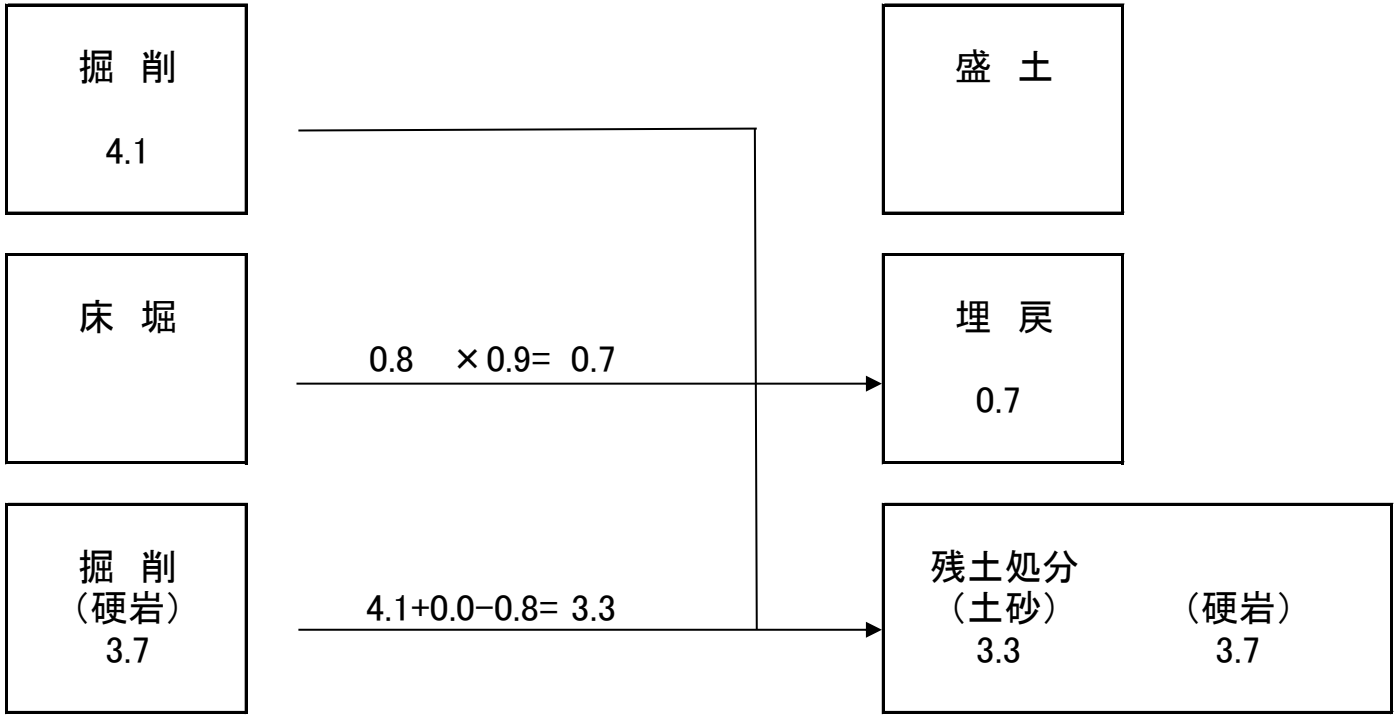

数　量　計　算　書

左護岸

種別 / 番号	距離	掘削			掘削（岩）			岩盤整形（基面）			岩盤整形（法面）		
		断面	平均	数量	断面	平均	数量	断面	平均	数量	断面	平均	数量
−5.8	0.69	0.0 1.6	0.80	0.6	0.0 0.3	0.15	0.1	0.0 0.6	0.30	0.2	0.0 1.0	0.50	0.3
−2.9	2.90	0.4	1.00	2.9	0.6	0.45	1.3	0.6	0.60	1.7	1.8	1.40	4.1
+0.0	2.90	0.0	0.20	0.6	0.7	0.65	1.9	0.6	0.60	1.7	1.8	1.80	5.2
	0.60	0.0	0.00	0.0	0.7	0.70	0.4	0.6	0.60	0.4	1.8	1.80	1.1
合　計	7.1			4.1			3.7			4.0			10.7

数　量　計　算　書

左護岸

種別 / 番号	距離	埋戻し											
		断面	平均	数量	断面	平均	数量	断面	平均	数量	断面	平均	数量
-5.8	0.69	0.0 0.1	0.05	0.0									
-2.9	2.90	0.1	0.10	0.3									
+0.0	2.90	0.1	0.10	0.3									
	0.60	0.1	0.10	0.1									
合　計	7.1			0.7									

数　量　計　算　書

左護岸

種別 / 番号	距離	ブロック練積（t＝10㎝）			裏込砕石			ブロック基礎（岩着）			1号小口止工		
		断面	平均	数量	断面	平均	数量	断面	平均	数量	断面	平均	数量
-5.8	0.69	0.0 2.7	1.35	0.9	0.0 0.9	0.45	0.3	0.06	-	-			
-2.9	2.90	2.5	2.60	7.5	0.2	0.55	1.6	0.06	0.06	0.2			
+0.0	2.90	1.9	2.20	6.4	0.1	0.15	0.4	0.06	0.06	0.2			
	0.60												1.0
合　計	7.1			14.8			2.3			0.4			箇所 1.0

数　量　計　算　書

左護岸

種別 / 番号	距離	堤外水路 (KF-300)			堤外水路 (KB-300)								
		断面	平均	数量	断面	平均	数量	断面	平均	数量	断面	平均	数量
-5.8	0.69						0.7						
-2.9	2.90			2.59			0.3						
+0.0	2.90			2.90									
	0.60												
合　計	7.1			5.49			1.0						

数　量　計　算　書

左護岸

種別 / 番号	距離	構造物取壊し（無筋）			構造物取壊し（有筋）								
		断面	平均	数量	断面	平均	数量	断面	平均	数量	断面	平均	数量
-5.8	0.69			0.07			0.08						
-2.9	2.90			0.50			0.04						
+0.0	2.90												
	0.60												
		建設資材廃棄物受入費			建設資材廃棄物受入費								
		×2.35m3/t	1.3		×2.5t/m3	0.3							
合　計	7.1			0.57			0.12						

土　量　配　分　表

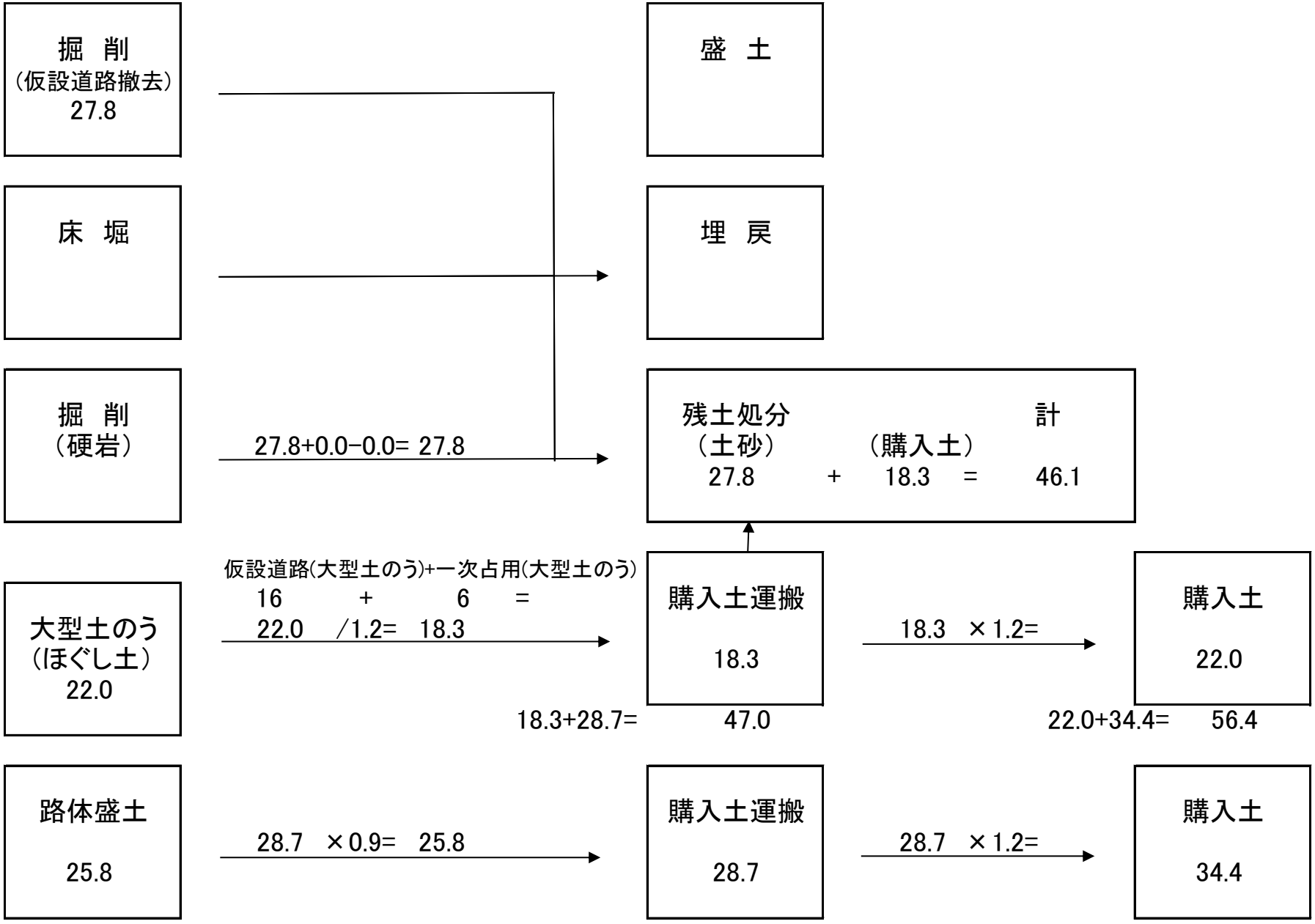
掘　削
（仮設道路撤去）
27.8
盛　土
床　堀
埋　戻
掘　削
（硬岩）
27.8+0.0−0.0= 27.8
残土処分　　計
（土砂）　（購入土）
27.8　+　18.3　=　46.1
仮設道路(大型土のう)+一次占用(大型土のう)
16　+　6　=
22.0　/1.2=　18.3
大型土のう
（ほぐし土）
22.0
購入土運搬
18.3
18.3　×1.2=
購入土
22.0
18.3+28.7=　47.0
22.0+34.4=　56.4
路体盛土
25.8
28.7　×0.9=　25.8
購入土運搬
28.7
28.7　×1.2=
購入土
34.4

数　量　計　算　書

仮設工

種別 / 番号	距離	仮設道路盛土			砕石舗装			仮設道路撤去			仮設道路（大型土のう）		
		断面	平均	数量	断面	平均	数量	断面	平均	数量	断面	平均	数量
A-A断面	2.30	5.8 5.8	5.80	13.3	2.5 2.5	2.50	5.8	6.1 6.1	6.10	14.0			16.0
	4.30	0.0	2.90	12.5	2.5	2.50	10.8	0.3	3.20	13.8			
合　計	6.60			25.8			16.6			27.8			16.0

数　量　計　算　書

仮設工

種別 / 番号	距離	一次締切（大型土のう）			二次締切（大型土のう）			架樋工（φ500）			ソケット（φ500）		
		断面	平均	数量	断面	平均	数量	断面	平均	数量	断面	平均	数量
		製作～設置～撤去			設置～撤去			仮設平面図より			仮設平面図より		
				6.0			5.0	5.0m/本×4=		20.0			3.0
合　計				6.0			5.0			20.0			3.0

数　量　計　算　書

仮設工

種別 / 番号	距離	ポンプ設置撤去 φ 200											
		断面	平均	数量	断面	平均	数量	断面	平均	数量	断面	平均	数量
		使用ポンプの算定より											
				5.0									
合　計				5.0									

二次締切水替工事日数算定

令和7年10月以降

1. 日当り作業量算定表

名称		規格	単位当歩掛	日当作業量	対象作業量	掛人員台数	日数
人力	掘削	土砂		4 m³/日			
		岩塊・玉石		3 〃			
	床掘	土砂		2.4 〃			
		岩塊・玉石		1.7 〃			
	積込	土砂		7.1 〃			
	機械掘削	片切掘削		220 〃	3.50	1	0.1
岩掘削	大型ブレーカ(Ⅰ) 障害無	軟岩		59 m³/日			
		硬岩		45 〃	1.50	1	0.1
	大型ブレーカ(Ⅱ) 障害有	軟岩		32 〃			
		硬岩		21 〃			
機械掘削	小規模(標準以外) 0.10m³	1箇所50m3以下		15 〃			
		積込(ルーズ)		22 〃			
		舗装版破砕積込		23 m²/日			
	小規模(標準) 0.20m³	1箇所100m3以下		37 m³/日			
		積込(ルーズ)		42 〃			
	後方超小旋回型0.20m³	床掘		32 〃			
	0.60m³ 5,000m³未満	砂・砂質土・粘性土・礫質土		230 〃			
		岩塊玉石		180 〃			
	0.60m³ 5,000m³以上 10,000m³未満	砂・砂質土・粘性土・礫質土		270 〃			
		岩塊玉石		210 〃			
	0.60m³ 10,000m³以上 50,000m³未満	砂・砂質土・粘性土・礫質土		330 〃			
		岩塊玉石		250 〃			
機械床掘	0.35m³	土砂・障害無		150 〃			
		岩塊玉石・障害無		110 〃			
		ﾙｰｽﾞの積込		160 〃	1.50	1	0.1
	0.60m³	土砂・障害無		220 〃			
		岩塊玉石・障害無		160 〃			
構造物取壊	人力施工	無筋構造物		5.5 〃			
		鉄筋構造物		4 〃			
	機械施工	無筋構造物		19 〃			
		鉄筋構造物		11 〃			
人力埋戻盛土(コンパクタⅠ)		砂・砂質土	0.068 人/m³	14.7 〃	1.70	1	0.1
		粘・礫質土	0.085 〃	11.8 〃			
基面整正				50 m²/日			
人力荒仕上げ		砂・砂質土・粘性土・礫質土	0.012 人/m2	83.3 〃			
敷均し(ルーズ)		0.6m3標準10,000m3未満		430			
管水路基礎岩盤整形(法面)		硬岩Ⅰ、中硬岩、軟岩Ⅱ・Ⅰ	0.034 人/m2	29.4 〃	3.40	1	0.1
管水路基礎岩盤整形(基面)		硬岩Ⅰ、中硬岩、軟岩Ⅱ・Ⅰ	0.061 人/m2	16.4 m²/日	6.20	1	0.4
切土	法面整形(制約有)	砂・砂質土・粘性土・礫質土		61 〃			
	法面整形(制約無)			140 〃			
盛土	法面整形(締固有/制約有)	砂・砂質土・粘性土		120 〃			
	法面整形(締固無/制約無)	砂・砂質土・粘性土・礫質土		220 〃			
張芝工		全面張・人工芝・幅100cm	0.017 人/m2	58.8 〃			
畦畔築立		砂・砂質土・粘性土・礫質土		144.7 〃			
植生土のう			0.34 人/m²	2.9 m²/日			
型枠		鉄筋・無筋構造物		38 〃	21.40	1	0.6
		小型構造物		15 〃			
コンクリート(人力打設)		無筋・鉄筋構造物		4 m³/日	12.70	1	3.2
		小型構造物		5 〃			
養生(一般養生)		鉄筋・無筋構造物		1 日	5.00	1	5.0
		小型構造物		1 〃			
角フリューム		KF150～500		43 m/日			
DF水路布設(L=2,000mm)		1,000kg/個以下		43 〃			
		1,000を超え2,000kg/個以下		29 〃			
		2,000を超え2,900kg/個以下		23 〃			

名称		規格	単位当歩掛	日当作業量	対象作業量	掛人員台数	日数
遠心力鉄筋コンクリート管据付		Φ200～350		31 m/日			
		Φ400～600		29 〃			
		Φ700～1,000		24 〃			
コンクリート分水槽		400kgを超え600kg以下		33 基/日			
		600kgを超え800kg以下		25 〃			
		800kgを超え1200kg以下		20 〃			
ウィープホール		Ⅰ側壁 φ75以下	0.018 人/箇所	55.6 箇所/日			
		Ⅱ側壁 φ75以下	0.068 人/箇所	14.7 〃			
サイドドレーン			0.044 人/m	22.7 m/日			
アンダードレーン			0.017 人/m	58.8 〃			
練積ブロック		t=0～20cm・裏込工		10 m²/日			
石積工(練石)		玉石、雑割石		19 〃			
石張工(練石)		玉石、雑割石		31 〃			
石張工(空石)		玉石		31 〃			
石積取壊し(機械)		練積	0.034 人/m²	29.4 〃			
		空積	0.021 〃	47.6 〃			
石積取壊し(人力)		練積 控35cm以上45cm未満	0.60 人/m²	1.7 〃			
		空積 控45cm未満	0.20 〃	5.0 〃			
		空積 控45cm以上60cm未満	0.23 〃	4.3 〃			
		空積 控60cm以上90cm未満	0.30 〃	3.3 〃			
安定処理工(BH混合)構造物基礎		1m以下		121 〃			
		1mを超え2m以下		74 〃			
フトン篭		高さ50×幅120		21 m/日			
		高さ60×幅120		18 〃			
止杭				17 本/日			
鉄筋組立(一般作業)		一般構造物用		3.5 t/日			
		差筋及び杭頭処理		3.5 〃			
コンクリートはつり壁・床		t≦3cm		20.4 m²/日			
		3cm<t≦6cm		9.2 〃			
砂利舗装	幅2.0m未満	人力敷均し	0.010 人/m²	100.0 〃			
		不陸整正+人力敷均し	0.018 〃	55.6 〃			
	幅2.0m以上2.5m未満	敷均し	0.007 〃	142.9 〃			
		敷均し+不陸整正	0.010 〃	100.0 〃			
	幅2.5m以上	敷均し	0.006 〃	166.7 〃			
		敷均し+不陸整正	0.010 〃	100.0 〃			
基礎砕石		RC-40		155 〃			
護床ブロック据付(層積)		2.5t以下		44 個/日			
		2.5tを超え5.5t以下		36 〃			
		5.5tを超え11.0t以下		32 〃			
吸出し防止材				474 m²/日			
機械併用埋戻		Ⅰ	0.034 人/m³	29.4 m³/日			
		Ⅱ	0.056 人/m³	17.9 〃			
路体(築堤)盛土		2.5m以上4.0m未満	振動ローラ 3.0～4.0t	86.0 〃			
		4.0m以上,20,000m3>V	振動ローラ 11～12t	350.0 〃			
振動ローラ締固め		1.0m未満・人力・ハンドガイド式	0.8～1.1t	50.0 〃			
		2.5m未満・人力・コンバインド型	3.0～4.0t	86.0 〃			
小型土嚢仮締切		仕拵え～設置～撤去	1.45 人/m3	0.7 m³/日			
大型土嚢工(BH設置)		製作		69 袋/日			
		設置		77 〃			
		撤去		115 〃			
仮設パイプ機械布設(塩ビ管)		φ250～300	0.016 人/m	62.5 m/日			
仮設パイプ撤去(塩ビ管)		φ250～300	0.008 〃	125.0 〃			
地盤改良工(仮設道路基礎)		改良深度0.5～1.5m		90 m²/日			
暗渠排水工		φ50mm～75mm		159.0 m/日			
畦畔復旧工				80.0 m/日			
購入土運搬		4tダンプトラック		31.30 m³/日			
敷鉄板		設置		769.0 m²/日			
敷鉄板		撤去		850.0 〃			
合計					(稼働日数)		9.7
							≒ 10 日

※数量については、数量総括表、各種数量計算書参照

水　替　数　量　集　計　表

名 称	形状寸法	計　算　式	単 位	数 量
水替数量計算書		二次締切(堰体)		
土工				
掘削	土砂		m3	3.50
掘削(岩)	硬岩		m3	1.50
積込(ルーズ)	0.45m3BH		m3	1.50
岩盤整形(法面)	硬岩		m3	3.40
岩盤整形(基面)	硬岩		m3	6.20
埋戻し	土砂		m3	1.70
堰体工				
コンクリート	無筋構造物		m3	12.70
型枠工	無筋構造物		m3	21.40

各 種 数 量 計 算 書

1号小口止工

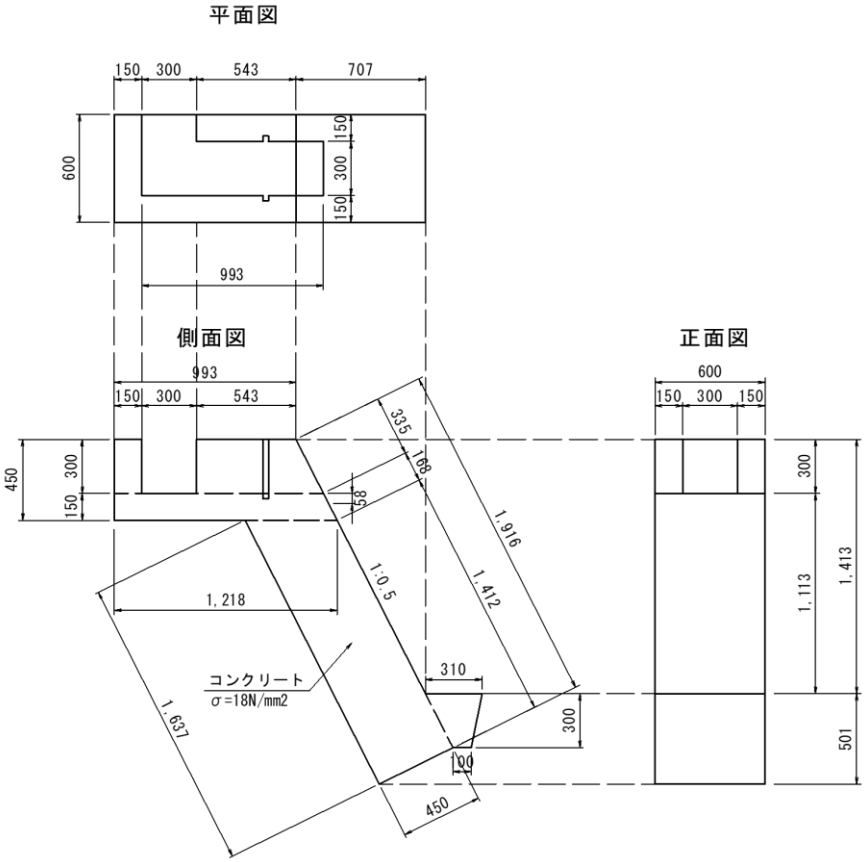

名　称	規　格	算　式	数量	単位
型 枠	小型構造物			
	①	(0.100+0.310)*1/2*0.300	0.062	m2
	②	(1.637+1.412)*1/2*0.450	0.686	m2
	③	(1.218+0.993)*1/2*0.450	0.497	m2
	④	1.916*0.6	1.150	m2
	控除	0.300*0.300	0.090	m2
	計	(0.062+0.686+0.497)*2-0.09+1.15	3.550	m2
コンクリート	18-8-40	(0.062+0.686+0.484)*0.600	0.739	m3
	控除	(0.300*0.300)*(0.150+0.993)	0.103	m3
	計	0.739-0.103	0.636	m3

各 種 数 量 計 算 書

構造物取壊し

U字フリューム300

L=4.0m

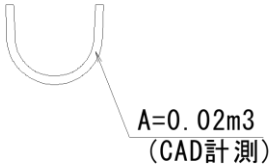

ヒューム管250

L=2.0m

コンクリート構造物①

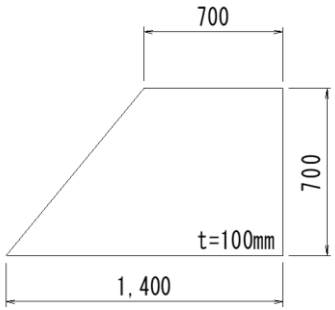

コンクリート構造物②

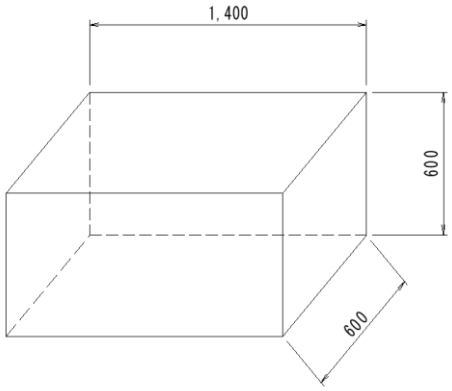

名　称	規　格	算　式	数量	単位
構造物取壊①	無筋構造物	(0.70+1.40)/2*0.70*0.10	0.07	m3
構造物取壊②	無筋構造物	1.40*0.60*0.60	0.50	m3
U字フリューム取壊	鉄筋構造物	0.02*4.0	0.08	m3
ヒューム管250	鉄筋構造物	0.02*2.0	0.04	m3